ГОРОДИЩЕ БОЛЬШАЯ КЫРК-КЫЗ КАЛА В ПРАВОБЕРЕЖНОМ ХОРЕЗМЕ (РАСКОПКИ 2023–2024 ГГ.)

© 2024. Сергей Болелов[1], Вадим Ягодин[2], Назберген Сапаров[2]

[1]Государственный музей искусства народов Востока, г. Москва, Россия
[2]Каракалпакский научно-исследовательский институт гуманитарных наук, Каракалпакское отделение АН РУз, г. Нукус

Ключевые слова: Правобережный Хорезм, древнехорезмийский период, раннее средневековье, городище, система фортификации, жилая застройка, керамика.

В статье публикуются результаты археологических исследований Южно-Приаральской комплексной археологической экспедиции на городище Большая Кырк-кыз кала в Правобережном Хорезме. В результате проведенных на памятнике работ в стратиграфическом раскопе в юго-западной части крепости полностью, до уровня материка, вскрыта вся толща культурных слоев. В ходе исследования на основании стратиграфических данных удалось выделить несколько относительно разновременных периодов жизни памятника. Установлено, что крепость была основана не позднее III в. до н. э. Наиболее интенсивный период жизни городища, судя по мощности культурных слоев, датируется первой третью I тыс. н.э. В середине I тыс. н. э. – IV–V вв. – отмечается некоторое запустение. Жизнь в крепости возобновляется в VII–VIII вв., когда вновь застраивается большая часть пространства в пределах крепостных стен.

O‘NG QIRG‘OQ XORAZMDAGI KATTA QIRQ-QIZQAL’A SHAHAR XAROBASI (2023–2024-YILLARDAGI QAZISHMALAR)

© 2024. Sergey Bolelov[1], Vadim Yagodin[2], Nazbergen Saparov[2]

[1]Sharq xalqlari san’ati davlat muzeyi, Moskva, Rossiya
[2]O‘zR FA Qoraqalpog‘iston bo‘lim Qoraqalpoq gumanitar fanlar ilmiy-tadqiqot instituti, Nukus

Kalit so‘zlar: O‘ng qirg‘oq Xorazm, qadimgi Xorazm davri, ilk o‘rta asrlar, shahar, mudofaa tizimi, turar joy qurilishi, sopollar.

Maqolada Xorazmning o‘ng qirg‘og‘idagi Katta Qirq-qiz qal’a yodgorligida Janubiy Orolbo‘yi kompleks arxeologik ekspeditsiyasining arxeologik tadqiqotlari natijalari bayon etilgan. Stratigrafik ma’lumotlar asosida Katta Qirq-qiz yodgorligi miloddan avvalgi III asrda barpo etilganligi aniqlandi. Shahar harobasidagi qalin madaniy qatlamlardan kelib chiqib, bu yerda uzluksiz hayotning davom etishi eramizning I ming yillikning dastlabki davri sanaladi. IV–V asrlarda yodgorlikda hayot izlarining ma’lum darajada so‘nishi kuzatiladi. VII–VIII asrlarga kelib yodgorlikda hayot qaytadan tiklangan va uning mudofaa devorida qayta qurilish ishlari olib borilgan.

Введение

Впервые крепость большая Кырк-кыз-кала привлекла внимание ученых в 1913 г., когда Д. Д. Букинич и В. В. Цинзерлинг проводили обследование земель правобережного Хорезма с целью их будущего освоения для сельского хозяйства (Андрианов 1969: 130). В 1938 г. памятник был обследован маршрутным отрядом Хорезмской экспедиции под руководством С. П. Толстова (Толстов 1948: 134). В это же время в ходе рекогносцировочных работ по

трассам Беркут-калинского и Кырк-кызского каналов от Шурухана до Кургашин-калы крепость посетила группа Института истории и археологии АН УзССР под руководством Я. Г. Гулямова, которая занималась изучением древней ирригации Хорезмского оазиса (Гулямов 1957: 100–102). На основании подъемного материала начало постройки крепости было отнесено к первым вв. н. э. Во время этих рекогносцировочных исследований вокруг Большой Кырк-кыз-калы и далеко к северу и востоку от нее зафиксированы следы развеянных поселений античной эпохи и остатки ремесленных производств.

В начале 60-х годов в ходе изучения древней ирригации Хорезма, окрестности памятника были детально обследованы археолого-топографическим отрядом Хорезмской экспедиции под руководством Б. В. Андрианова. К северу от крепости была зафиксирована большая планировка виноградника площадью не менее 20 га (рис. 1). К западу и к юго-западу от крепости на участке восточного ответвления Большого Кырк-Кызского-канала выявлены следы мелкой оросительной сети (Андрианов 1969: 30, 131–133; рис. 3). В самом начале 60-х гг. прошлого века на памятнике и в его ближайшей округе работал отряд Хорезмской экспедиции под руководством Е. Е. Неразик. Раскопки в крепости не проводились. За пределами крепостных стен были зафиксированы остатки железоделательного и гончарного производства. В трех км к юго-западу от городища была раскопана железоплавильная мастерская, в пределах которой были расчищены остатки прямоугольного сыродутного металлургического горна. Кроме того, в непосредственной близости от крепости, у ответвления Большого Кырк-Кызского-канала, был раскопан керамический обжигательный горн оригинальной конструкции. Тогда же по подъемному материалу была предварительно определена дата окончательного запустения оазиса – вторая половина VII – начало VIII вв. н. э. (Неразик 1966: 100–107). В 1968 г. крепость была обследована архитектурно-археологическим отрядом Хорезмской экспедиции под руководством Б. И. Вайнберг и М. С. Лапирова-Скобло (Толстов 1969: 109–110). Тогда же были сделаны обмеры отдельных деталей фортификационных сооружений. К сожалению, результаты этих исследований остались неопубликованными.

В первой половине 80-х гг. крепость Большая Кырк-кыз-кала неоднократно обследовалась сотрудниками Отдела археологии Института истории, археологии и этнографии ККО АН РУз. В ходе этих работ детально была исследована и описана система фортификации крепости. Тогда же в восточной укрепленной части памятника был заложен шурф, доведенный до материка. Мощность культурных напластований в этой части крепости составила 2,4 м. По полученным материалам, в основном по керамике, была уточнена датировка памятника, строительство которой было отнесено к древнехорезмийскому периоду (IV–II вв. до н. э.). Период наиболее интенсивного функционирования памятника отнесен к последней трети I тыс. до н.э. – первой трети I тыс. н. э. Вторично крепость обживалась в эпоху раннего средневековья – VI–VIII вв. В это время застраивается практически вся площадь в пределах крепостных стен античного периода. На поверхности памятника, особенно в западной его части, хорошо видны очертания кирпичных стен крупного, прямоугольного в плане здания или жилого квартала (Неразик 1966: 101). В окрестностях памятника, в этот же период, функционировало значительное по масштабам гончарное и металлургическое производство. Немногочисленные находки керамики периода средневековья в крепости в ее окрестностях свидетельствуют, по всей видимости, о кратковременном обживании и об эпизодических посещениях памятника в это время (Хожаниязов 1997: 113–116).

Большая Кырк-кыз-кала, как это можно заключить на основании рекогносцировочных и визуальных исследований, проведенных ранее, является центром сравнительно крупного оазиса, расположенного в хвостовой части магистрального Большого Кырк-Кызского ка-



Рис. 1. Археологический комплекс Большая Кырк-кыз-кала. Аэрофото.
1-расм. Katta Qirqqiz qal’a arxeologik majmuasi. Aerofotosurat.
Fig. 1. The Big Kyrk-Kyz-Kala archaeological site. Aerial photo.

нала[1]. Это прямоугольная в плане крепость размерами около 235 х 212 м. Она обнесена оборонительными стенами с двухъярусной стрелковой галереей шириной 3 м. Внешняя стена стрелкового коридора прорезана стреловидными бойницами. Памятник ориентирован углами по сторонам света. Стены фланкированы прямоугольными, также двухэтажными башнями, отстоявшими друг от друга на расстоянии около 25,5 м. Углы крепости защищены спаренными, расположенными перпендикулярно друг к другу башнями, которые образуют фигуру в форме «ласточкиного хвоста» (рис 1; рис. 2: А). Ширина башен около 10 м. Фронтальные башни выступают приблизительно на 8 м от линии стены. Стены крепости, которые возведены на пахсовом цоколе, сложены из чередующихся поясов пахсы и сырцового кирпича. С уверенностью можно говорить, что внутристенный коридор был двухэтажным, при этом перекрытие было плоским. Гнезда балок, которые четко фиксируются в стенах, расположены на расстоянии 0,4–0,5 м друг от друга, на высоте около 6,6 м от подошвы стен. Стреловидные вертикальные бойницы расположены в ряд, сравнительно высоко – верх «наконечника стрелы» нижнего ряда на первом этаже стрелковой галереи отмечен на высоте 2,5 м от подножия стены. Расстояние между бойницами 1,95 и 1,85 м. Помимо бойниц, внешние стены прорезаны квадратными световыми оконцами (0,25 х 0,25 м), находившимися на высоте 5 м от основания стены и на 1,3 м ниже гнезд балочного межэтажного перекрытия; расстояние между ними 4,5–4,75 м (Хожаниязов 1997: 113). Основной вход в крепость был с востока (рис. 2: А). Можно предполагать, что он был защищен предвратным лабиринтом, как это было на других античных крепостях Правобережного Хорезма (Аяз-кала, Кургашин-кала, Джанбас-кала), однако утверждать это без раскопок кажется преждевременным. К востоку от крепости на аэрофото достаточно отчетливо прослеживаются следы построек, которые были обнесены внешней стеной (рис. 1). На поверхности этой части памятника в большом количестве найдена керамика, которая может быть датирована III–II вв. до н. э.

Материалы и методика

В 2019 году была организована совместная Каракалпакско-Российская Южно-Приаральская комплексная археологическая экспедиция. Основным объектом исследования было избрано городище Большая Кырк-кыз-кала на территории Правобережного Хорезма. В этом же году на памятнике были начаты стационарные археологические исследования, которые продолжаются до настоящего времени. В данной статье публикуются результаты исследований

[1] Памятник расположен в 5 км к северо-западу от поселка Бухан-Мерей. Элликкалинский район, Республика Каракалпакстан. Координаты – 42° 00′28″; д. 61° 09′28″.

городища, полученные в ходе работ в крепости Большая Кырк-Кыз-кала[2].

В основу предпринятого авторами исследования были положены общенаучные и специальные археологические методы. Подготовка к полевому изучению памятника включала анализ библиографии, архивных материалов, карт и спутниковых снимков. Археологические раскопки проводились по классической методике исследования памятников поселенческого типа в соответствии с установленными правилами и условиями проведения археологических работ. Документирование производилось с применением фотоаппарата, план и разрез были зафиксированы и зачерчены в масштабе 1:20. При атрибуции археологического материала были применены сравнительно-типологический метод и метод аналогий.



А



Б

Рис. 2.

Рис. 2. А – крепость Большая Кырк-кыз-кала. Б – Большая Кырк-кыз-кала. Раскоп 1.
2-расм. А – Katta Qirqqizqal’a qal’asi. В – Katta Qirqqizqal’a. Qazishma 1.
Fig. 2. A –The Big Kyrk-Kyz-Kala fortress. B – Big Kyrk-Kyz-Kala. Trench 1.

Описание материала

В 2019 году в юго-западном секторе крепости был заложен стратиграфический раскоп. Он разбит в площади цитадели городища, контуры которой хорошо прослеживаются на поверхности и хорошо видны на аэрофото (рис. 2: А).

В площади раскопа был открыт участок крепостной стены памятника и часть стрелковой галереи, где зафиксированы следы позднего обживания античной крепости, которое датируется второй половиной VII–VIII вв. н. э. (рис. 2: Б).

С целью выяснения полной стратиграфической картины в пределах цитадели и определения периодизации памятника на участке, примыкающем со стороны городища к крепостной стене, был заложен стратиграфический раскоп. В 2021 году он был приостановлен на отметке -403 от реперной точки[3]. На этой глубине был зафиксирован уровень пола в виде слоя плотной глины серо-желтого цвета толщиной не более 3–4 см (Болелов, Ягодин, Болганова 2022: 24–30; Болелов и др. 2023: 40). В 2022 году работы на раскопе не проводились.

[2] Основные исследования велись на трех объектах. На двух – Раскоп 1 на цитадели городища и Западный Загородный комплекс (ЗЗК), раскопки были начаты еще в 2019 г. В 2023 г., в 150 м от юго-восточного угла крепости, с целью определения мощности и характера культурного слоя на территории, прилегающей к крепости с востока (как можно предполагать, пригорода), был заложен еще один раскоп. В данной статье публикуются только материалы из раскопок на укрепленной части городища.

[3] За общий репер на памятнике была принята самая высокая точка на крепостной стене в юго-восточном углу городища.

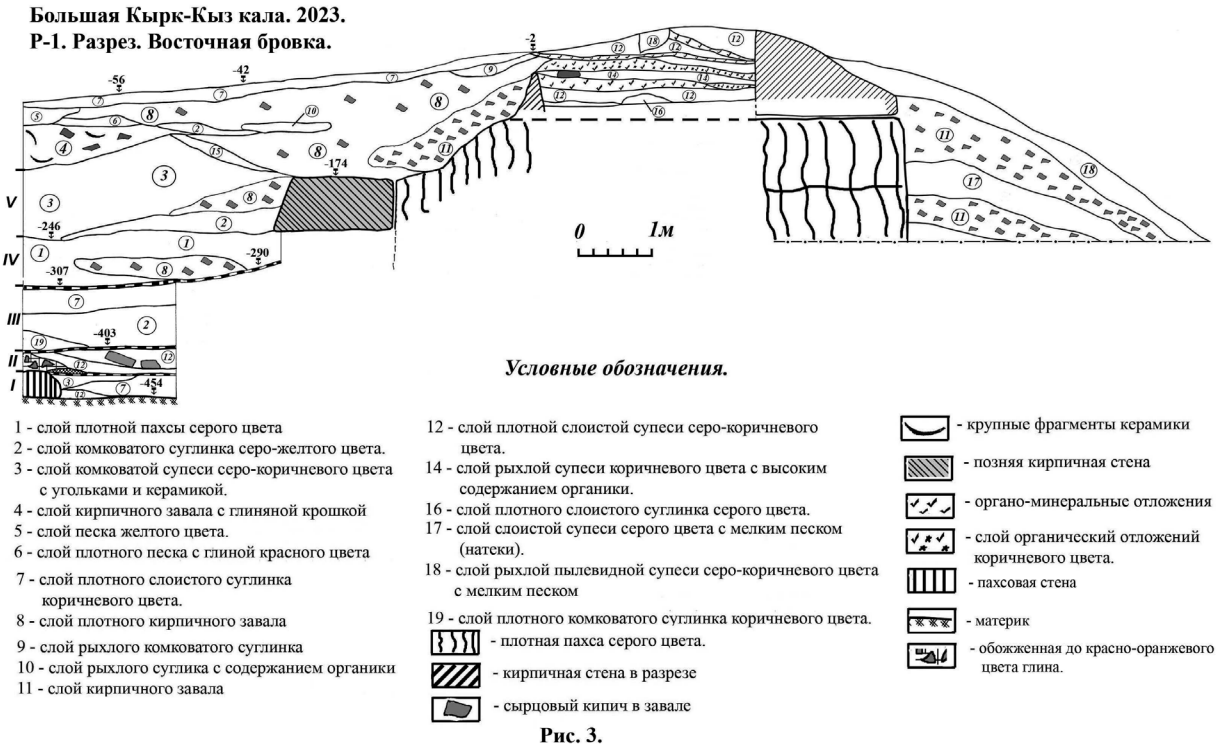

Рис. 3.

Рис. 3. Большая Кырк-кыз-кала. Раскоп 1. Стратиграфический разрез по линии СЗ-ЮВ.
3-rasm. Katta Qirqqizqal’a. Qazishma 1. Shimoliy-g‘arbiy yo‘nalish bo‘yicha stratigrafik kesma.
Fig. 3. Big Kyrk-Kyz-Kala. Trench 1. Stratigraphic section along the NW–SE line.

В 2023 году исследования на этом участке были продолжены. Раскоп в северо-восточной части на площади 3 х 4 м, который зафиксирован в виде слоя очень плотного крупного песка с сильно ожелезненным суглинком красно-коричневого цвета на отметке -454 – -460 от реперной точки (почти 4 м от уровня современной дневной поверхности), был доведен до материка. В процессе проведенных исследований полностью выявлена стратиграфия культурных напластований в южной части цитадели, на участке, примыкающем к крепостной стене со стороны городища (Болелов и др. 2024: 110).

Непосредственно на уровне материка, в северо-восточном углу раскопа, выявлены остатки стены, сохранившейся на высоту не более 50 см (рис. 3). Стена сложена из плотной пахсы темно-серого цвета. Определить ее направление пока не представляется возможным. Ширина стены по линии восточной бровки около 60 см, но, скорее всего, она была толще. С юга к этой стене примыкали слои плотной супеси светло-коричневого цвета и плотного суглинка коричневого цвета с мелкими древесными угольками. Эти слои толщиной не более 30 см также залегали непосредственно на уровне материка. Рядом со стеной слой плотного суглинка перекрывается слоем сравнительно рыхлой супеси светло-серого цвета с достаточно высоким содержанием золы и большим количеством древесных угольков. Толщина этого слоя у стены – около 20 см. Мощность его резко сокращается к югу, и на расстоянии немногим более 1 м от стены он уже не прослеживается (рис. 3). Пахсовая стена и слои, примыкающие к ней с юга, на уровне материка, относятся к первому, наиболее раннему периоду обживания памятника, выявленного на этом участке городища в пределах цитадели.

Выше слоев первого периода, по верху сохранившейся пахсовой стены, в восточной бровке раскопа, фиксируется слабо выраженный жилой уровень, соответствующий, по всей видимости, относительно более позднему периоду обживания. На отдельных участках в разрезе, на этом же уровне, фиксируется тонкая глиняная обмазка. В северо-восточном углу, над сте-

ной, зафиксирован слой комковатой, обожженной до красного цвета глины с включениями сравнительно крупных фрагментов обожженной до желто-оранжевого цвета глины, который можно интерпретировать как развал очага. Толщина этого слоя у северной бровки раскопа – 30 см. Он перекрывает зольник небольшой мощности (не более 10 см), который залегает непосредственно на жилом уровне второго периода. Выше зольника и развала очага идут слои сравнительно плотной супеси серо-коричневого цвета с древесными угольками и небольшим количеством фрагментов керамики толщиной 20–25 см. В этом же слое присутствуют обломки сырцовых кирпичей (рис. 3). Надо полагать, и развал очага, и зольник, а также слои супеси, перекрывающие их, так же, как и уровень, на котором они залегают, относятся ко второму периоду обживания памятника.

Выше слоев второго периода в восточной бровке раскопа, на уровне -403 от реперной точки, четко фиксируется хорошо выраженный уровень пола в виде слоя плотной глины серо-желтого цвета толщиной не более 3–4 см, который перекрывает культурные напластования 2-го периода. Непосредственно на нем залегает слой довольно плотного комковатого суглинка светлого серого цвета и обломками сырцовых кирпичей. В этом же слое найдено некоторое количество фрагментов керамики. Толщина этого слоя – 56–58 см. В восточной бровке раскопа, также на уровне нижнего пола, фиксируется слой плотного комковатого суглинка коричневого цвета с небольшим количеством мелких фрагментов керамики, мощность которого резко понижается с севера на юг. Мощность этого слоя у северного борта раскопа немногим менее 40 см. Эти слои, в свою очередь, перекрываются слоем плотного слоистого суглинка коричневого – светло-коричневого цвета толщиной 30–32 см, который залегает почти горизонтально. Уровень пола и слои, которые на нем залегают, относятся к третьему периоду жизни памятника. Остатков построек на этом уровне пока не выявлено, но есть все основания считать, что слой плотного слоистого суглинка, который перекрывает слой, лежащий на уровне пола, является забутовкой. Таким образом, можно предположить, что культурные слои третьего периода были забутованы.

Выше слоя забутовки, на отметках -307 – -290 от реперной точки зафиксирован еще один, относительно более поздний уровень пола в виде глиняной обмазки серо-желтого цвета толщиной не более 3–4 см, который соответствует четвертому периоду обживания памятника в пределах цитадели. Этот уровень плавно повышается с севера на юг, в направлении крепостной стены городища (рис. 3). Непосредственно на этом уровне залегает слой кирпичного завала незначительной мощности – 26–32 см, который перекрывается слоем пахсы серого цвета, максимальная мощность которого – 50–64 см. Верхний уровень слоя пахсы зафиксирован на отметках -246 – -240 от реперной точки. Он неровный, но прослеживается довольно отчетливо (рис. 3). Есть все основания полагать, что в какой-период жизни памятника относительно ранние слои, во всяком случае, в пределах раскопа на цитадели, были забутованы слоем пахсы. Верхний уровень забутовки, по всей видимости, соответствует самому позднему – пятому периоду обживания памятника на этом участке городища, но предшествует периоду частичного обживания крепости, который зафиксирован в галерее крепостной стены. Непосредственно на уровне пятого периода (верх пахсовой забутовки) залегает слой комковатого суглинка серого цвета с некоторым количеством керамики (максимальная мощность – 20–30 см). Этот слой, в свою очередь, перекрывается слоем кирпичного завала, поверх которого залегает слой рыхлой комковатой супеси серого цвета мощностью немногим менее 1 м. Эти слои перекрываются различными по плотности слоями кирпичного завала, соответствующими периоду разрушения крепостной стены.

На уровне пахсовой забутовки 4-го периода зафиксировано основание стены, возведенной из сырцового кирпича прямоугольного формата, которая была пристроена к ранней крепостной стене со стороны городища. Западный участок поздней, пристроенной стены был открыт еще в 2019 г. Она примыкала к внутренней, ранней стене галереи со стороны городища.

Ширина западного участка пристройки 0,5–0,55 м. Она прослежена на расстоянии 4,35 м по фронту внутреннего фаса крепостной стены. Поздняя стена сложена из прямоугольного сырцового кирпича различного формата (50 х 27–30 х 8–9 см; 42 х 27 х 10 см; 42 х 22х 10 см; 39 х 22 х 10 см), между тем в кладке встречается и квадратный кирпич (37 х 35 х 10 см). На западном участке раскопа приставная стена открыта на глубину -164 – -5 от реперной точки. Таким образом, высота ее здесь составляет 1,45–1,5 м. В 2021 г. часть этой же стены шириной 0,7–0,8 в основании выявлена и в восточной части раскопа. Здесь она сохранилась на высоту 0,7 м. Также в пределах раскопа открыта часть контрфорса, который выступает от линии приставной стены на 0,7 м. Истинная длина его пока не установлена, в пределах раскопа прослежен лишь участок длиной 1 м. В результате зачисток удалось установить, что приставная стена не была монолитом. Внешняя ее часть со стороны городища представляет собой кирпичную кладку толщиной в полкирпича 27–30 см, пространство между ранней крепостной стеной и внешней лицевой стеной забито обломками сырцового кирпича и глиной. В то же время контрфорс, как представляется, является монолитом, который в основном сложен из квадратного сырцового кирпича размерами 42 х 40–41 х 10–11 см. Назначение поздней приставной стены пока непонятно, не исключено, что это подпорная стенка, необходимость в которой возникла на последнем этапе интенсивного периода жизни памятника. Возможно, это были ремонтные работы, которые были предприняты для укрепления внутренней стены стрелкового коридора. Примечательно, что именно на этом участке, как достоверно было установлено в 2019 г., эта стена была частично срублена и здесь же устроен проход в галерею, где зафиксированы следы самого позднего периода обживания памятника. В результате зачисток, проведенных в 2023 г., установлено, что приставная стена строилась неодновременно. По всей видимости, она периодически надстраивалась и ремонтировалась, причем явно видно разрушение внешней кирпичной кладки. В ходе дальнейшей расчистки в юго-западной части раскопа установлено, что приставная стена здесь была построена на какой-то ранней стене, сложенной из квадратного сырцового кирпича размерами 40 х 38–40 х 10 см; 37 х 39–40 х 10–12 см. Направление этой стены установлено только приблизительно – Ю-С. В северной части раскопа она не прослеживается, возможно, она была разобрана в более поздний период, или ее здесь вообще не было.

В 2023 г. были проведены зачистки в стрелковой галерее, к западу от раскопа 2019 года. Окончательно с восточной стороны был зачищен проход шириной 0,9 м в поперечной стенке, которая перегораживала галерею. Почти полностью сохранилась арка прохода, по всей видимости, высокая, полуциркульная. Она выложена методом ложного свода, т. е. с напуском каждого верхнего кирпича по отношению к нижнему (рис. 8: А). По всей видимости, на самом позднем этапе использования внутристенного коридора проход был заложен квадратным сырцовым кирпичом размером 36 х 37 х 10 см; 36 х 35 х 10 см. Кирпичи заклада были уложены непосредственно на культурный слой в виде очень рыхлой комковатой супеси серо-коричневого цвета с высоким содержанием органики. Толщина этого слоя 32–37 см. Ниже этого слоя залегает слой рыхлой пылевидной супеси серого цвета, связанный, надо полагать, с каким-то промежуточным периодом запустения стрелковой галереи. Очевидно, эта арка относится к раннему периоду, то есть была сооружена во время строительства крепостных стен. Таким образом, можно предполагать, что внутристенный коридор Кырк-кыз-калы не был сквозным, а был разделен на отсеки, сообщавшиеся через проходы, которые, не исключено, могли перегораживаться во время обороны крепости, в зависимости от складывающейся ситуации.

К западу от арочного прохода, в ходе зачистки верхних культурных слоев во внутристенном коридоре, практически на уровне современной дневной поверхности, зафиксированы хорошо выраженные жилые уровни, связанные с последним периодом жизни памятника. Верхний – на отметке -15 от реперной точки; нижний – на отметке -38 от реперной точки. Непосредственно на этих уровнях залегают слои рыхлой комковатой или пылевидной супеси серо-коричне-

вого или зеленовато-коричневого цвета с высоким содержанием органики и органоминеральных отложений. В ходе зачисток получен немногочисленный, но достаточно характерный керамический комплекс, который по многочисленным аналогиям можно датировать позднеафригидским периодом – вторая половина VII – первая половина VIII вв. н. э. (рис. 8: Б; 4–10). В то же время в комплексе представлено несколько фрагментов сосудов, с большой вероятностью относящиеся к значительно более раннему периоду: по крайней мере, к рубежу или первым векам до н. э., которые явно были переотложены (рис. 8: Б; 1, 2).

Таким образом, на основании полученных данных можно говорить о шести относительно разновременных периодах жизни городища. К I, самому раннему периоду, относится часть пахсовой стены, построенной на уровне материковой поверхности, и культурные слои, примыкающие к ней и залегающие на уровне материка. Ко II периоду, жилой уровень которого отмечен поверх сохранившегося отрезка пахсовой стены, относится развал очажного устройства, зафиксированный в восточной бровке раскопа. В пределах раскопа строительные конструкции этого времени не зафиксированы, но не приходится сомневаться, что они были и, возможно, будут открыты по мере расширения площади раскопа. Надо полагать, учитывая стратиграфическую ситуацию, культурные слои и постройки второго периода забутовываются. Слои, залегающие выше слоя забутовки, относятся к III периоду жизни памятника. По верхнему уровню забутовки достаточно хорошо прослеживается уровень пола IV периода. Постройки этого времени также пока не зафиксированы, но о том, что они были, свидетельствует мощный кирпичный завал, залегающий непосредственно на уровне пола (рис. 3). Видимо, на заключительном этапе IV периода, когда постройки этого времени разрушаются, строительные конструкции были забутованы плотной пахсой серого цвета, которая, как это зафиксировано в пределах раскопа, перекрывает ранние культурные напластования. На образовавшемся стилобате возводится кирпичная стена, примыкающая к крепостной стене, и контрфорс, которые относятся к V периоду существования городища. Наконец, к VI заключительному этапу жизни памятника относятся культурные слои, зафиксированные в стрелковой галерее крепостной стены. Следует отметить, что со

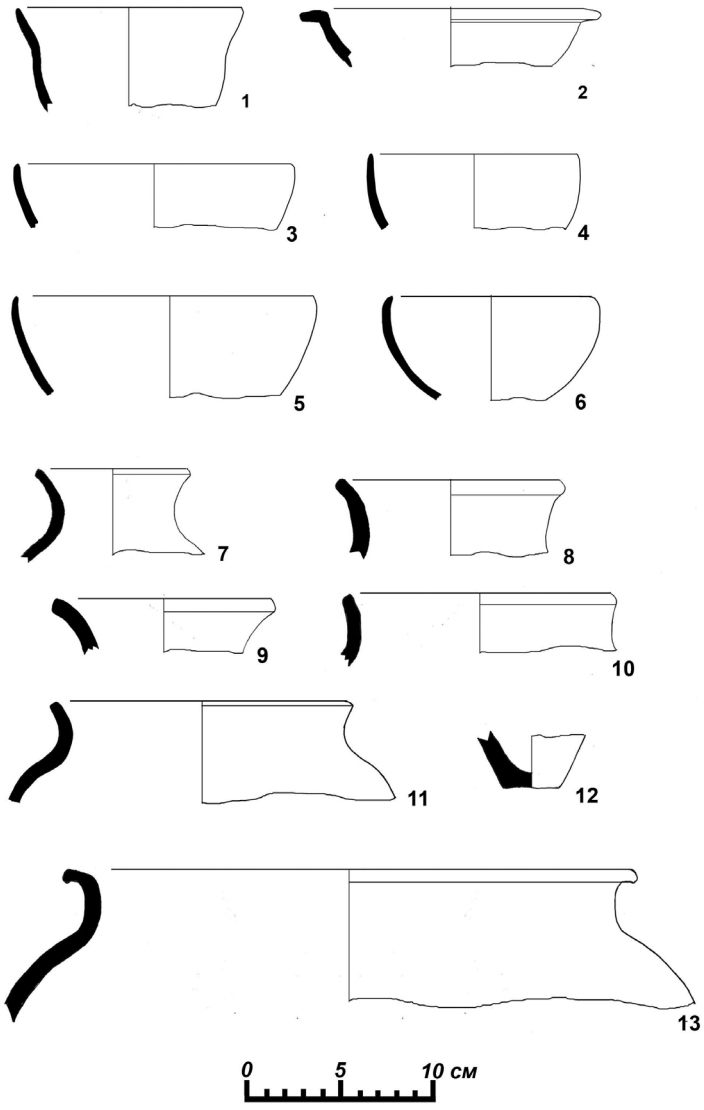

Рис. 4

Рис. 4. Большая Кырк-кыз-кала. Раскоп 1. Керамический комплекс БКК-I.
4-rasm. Katta Qirqqizqal’a. Qazishma 1. BKK-I sopol kompleksi.
Fig. 4. Big Kyrk-Kyz-Kala. Trench 1. BKK-I ceramic assemblage.

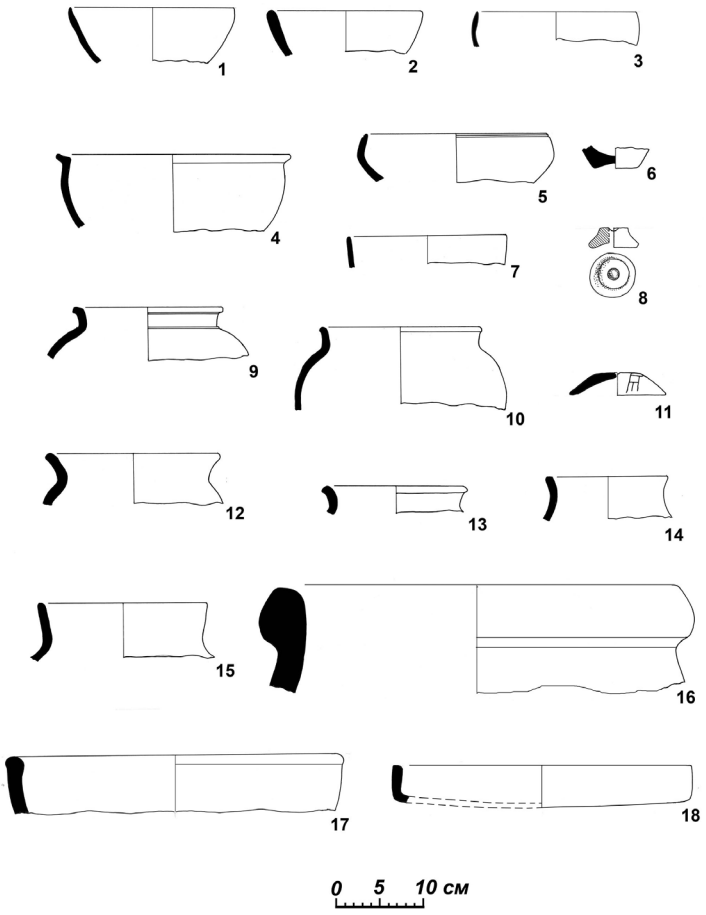

Рис. 5

Рис. 5. Большая Кырк-кыз-кала. Раскоп 1. Керамика.
5-rasm. Katta Qirqqizqal’a. Qazishma 1. Sopol.
Fig. 5. Big Kyrk-Kyz-Kala. Trench 1. Ceramics.

стороны городища, во всяком случае, в пределах цитадели, сколько-нибудь четко выраженных жилых уровней, относящихся к этому периоду пока не выявлено. В то же время именно к этому периоду, судя по подъемному материалу, относятся постройки, контуры которых достаточно четко прослеживаются к северу от цитадели, в западной части крепости (Неразик 1966: 101).

Единственным материалом, на основании которого можно предварительно предложить абсолютные датировки выявленных по стратиграфическим данным периодов, является керамика. На данный момент можно выделить четыре относительно разновременных керамических комплекса. Три из них относятся к ранней фазе существования памятника[4].

Наиболее ранний из них – БКК–I, получен из культурных слоев, залегающих непосредственно на уровне материка и примыкающих к пахсовой стене с южной стороны. Комплекс немногочисленный и, в общем-то, не очень выразительный (рис. 4). Ведущей формой в комплексе являются полусферические глубокие красно-ангобированные чаши с прямым заостренным верхним краем, иногда наклоненным внутрь резервуара (рис. 4; 3–6). Форма достаточно универсальная и вряд ли на основании ее можно датировать весь комплекс. Так, М. Г. Воробьева считала, на наш взгляд, вполне обоснованно, ее одной из характерных форм в группе столовой посуды кангюйского (древнехорезмийского периода) – IV–II вв. до н. э. (Воробьева 1959: 110–111). Вместе с тем, аналогичные столовые чаши с полусферическим или коническим резервуаром являются одной из ведущих форм столовой посуды в раннем керамическом комплексе усадьбы № 15 на Нурумском поселении в Левобережном Хорезме, который, в первую очередь, по морфологическим признакам, датируется не ранее рубежа II–I вв. до н. э. (Болелов 2005: 103–106). В группе столовой посуды можно отметить фрагмент глубокой чаши (рис. 4; 1), которая обнаруживает определенное сходство с чашами III типа в керамическом комплексе Калалы-гыр II, датированном в пределах III–II вв. до н. э. (Болелов 2004: 126, рис. 3/17), а также в керамическом комплексе нижнего горизонта Кой-Крылган-калы (Воробьева 1967: 316, табл. III; 55, 56, 62). Обращает на себя внимание более или менее выраженный перегиб стенок в верхней трети или в центральной части профиля сосуда. В связи с этим следует заметить, что четко выраженный перегиб стенок сосуда в верхней или центральной части профиля, иногда подчеркнутый ребром, является характерным признаком столовых чаш или тиаровидных сосудов, широко представленных в керамических

[4] Керамике из верхних культурных слоев Большой Кырк-кыз-калы посвящена отдельная статья, которая готовится к печати.

комплексах периода РЖВИ–III, например, в комплексе Зивийе. Формирование этого комплекса связывается с влиянием новоассирийской керамической традиции (Талаи 2011: 191, рис. 46). Также обращает на себя внимание фрагмент крупной столовой миски с массивным, резко отогнутым наружу, горизонтально уплощенным венчиком (рис. 4; 2), которая весьма близка столовым мискам типа III в группе столовой керамики Калалы-гыр 2 (Болелов 2004: 131). По всей видимости, также не позднее рубежа II–I вв. до н.э. следует датировать нижнюю часть красно-ангобированного кубка, относящегося к первому варианту кубков (бокалов по М. Г. Воробьевой). Этот тип столовых сосудов выделен в керамическом комплексе нижнего строительного горизонта Кой-Крылган-калы (Воробьева 1959: 113–114; ее же: 1967: 110; см. также: Болелов 2004: 121–122). Посуда закрытых форм представлена в комплексе несколькими фрагментами кухонных горшков, изготовленных от руки из глины с обильными примесями шамота, в меньшей степени дресвы и гипса (рис. 4; 10, 11, 13). Среди них обращает на себя внимание фрагмент крупного горшка с четко выраженной сравнительно высокой горловиной и резко отогнутым наружу немного утолщенным верхним краем (рис. 4; 13). Кроме того, можно отметить несколько невыразительных фрагментов кувшинов, покрытых снаружи плотным красным ангобом, среди которых выделяется фрагмент горловины небольшого кувшинчика, который по морфологическим признакам в определенной степени близок небольшим столовым кувшинам без ручки, представленным в комплексе Калалы-гыр 2 (Болелов 2004: 137).

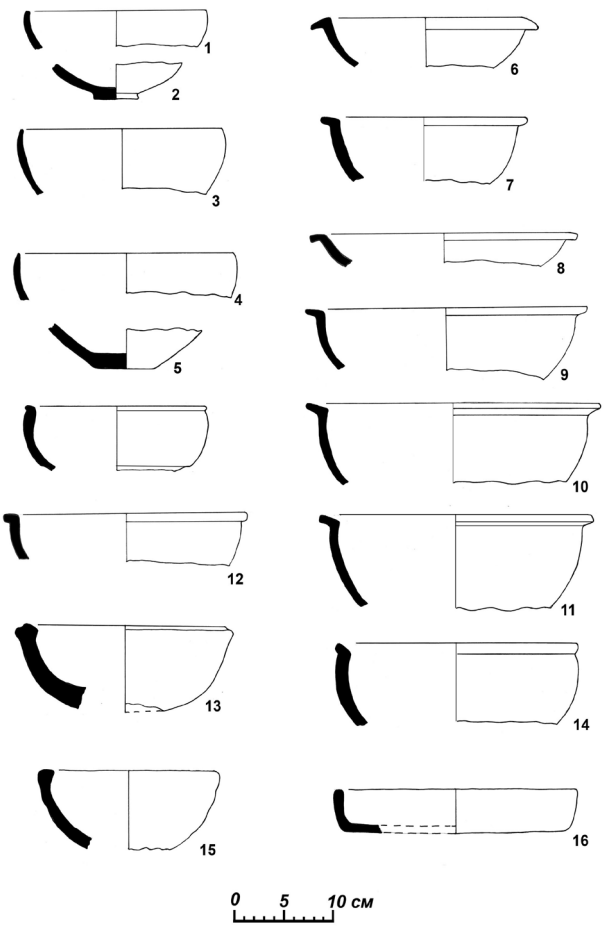

Рис. 6. Большая Кырк-кыз-кала. Раскоп 1. Керамический комплекс БКК-II. Открытые формы сосудов.
6-rasm. Katta Qirqqizqal’a. Qazishma 1. BKK-II sopol kompleksi. Sopol idishlarning ochiq shakllari.
Fig. 6. Big Kyrk-Kyz-Kala. Trench 1. BKK-II ceramic assemblage. Open forms of ceramics.

На основании приведенных выше параллелей и некоторых аналогий керамический комплекс из нижних культурных слоев на цитадели Большой Кырк-Кыз калы – БКК I очень осторожно можно предварительно датировать последними веками до н.э., а именно – не позднее I в. до н. э. Косвенно это предположение подтверждается находкой в слое, примыкающем к пахсовой стене небольшого, мало выразительного фрагмента красно-ангобированной фляги с рельефом. Как известно, этот тип керамических фляг является одной из самых характерных форм художественной керамики древнехорезмийского керамического комплекса и позднее I в. до н. э. на территории Хорезма не встречается.

Относительно более поздний археологический комплекс – БКК-II – получен из культурных слоев, перекрывающих пахсовую стену 1-го периода, на уровне пола, где зафиксирован развал очага. Керамический комплекс из этих слоев также немногочисленный. Столовая посуда представлена несколькими фрагментами чаш с прямым, немного заостренным верхним краем, и резервуаром полусферической или усеченно-конической формы (рис. 5; 1–3). Среди них выделяется сравнительно крупная красно-ангобированная чаша с сильно вогнутым

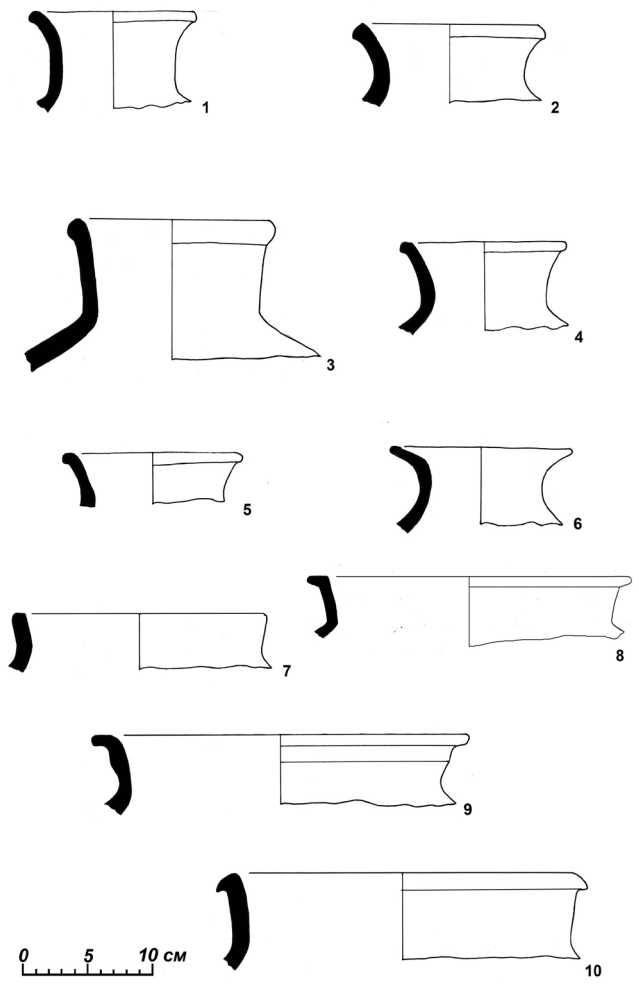

Рис. 7. Большая Кырк-кыз-кала. Раскоп 1. Керамический комплекс БКК-II. Закрытые формы сосудов.
7-rasm. Katta Qirqqizqal’a. Qazishma 1. BKK-II sopol kompleksi. Sopolning yopiq qoliplari.
Fig. 7. Big Kyrk-Kyz-Kala. Trench 1. BKK-II ceramic assemblage. Closed forms of ceramics.

внутрь резервуара верхним краем и двумя четко выраженными горизонтальными желобками по внешнему краю устья (рис. 5; 5). Кроме того, следует отметить довольно крупную глубокую полусферическую чашу с прямоугольным в сечении, уплощенным по верхней горизонтальной плоскости, отогнутым наружу венчиком. Изнутри сосуд покрыт светлым ангобом (рис. 5; 4). Эта чаша по морфологическим и технологическим (примеси гипса в глине) признакам находит аналогии в керамическом комплексе среднего и верхнего горизонта Кой-Крылган-калы, который датируется довольно широко, I–IV вв. н. э. (Воробьева 1967: 125, табл. X; 29, 106). Аналогичные формы полусферических светло-ангобированных чаш представлены в комплексе Джанбаскалинского поселения, который датируется II в. н.э. (Неразик 1987: 172–174). Сосуды закрытых форм представлены небольшими горшками с хорошо выделенной горловиной, изготовленными вручную из глины с обильными примесями крупноточеного кристаллического гипса с последующей подправкой на гончарном круге. Снаружи почти все сосуды покрыты светлым жидким ангобом-обмазкой. Верхний край горшков, иногда утолщенный, в большинстве случаев в большей или в меньшей степени отогнут наружу; таким образом, горловина имеет форму невысокого раструба (рис. 5; 9, 10, 12, 13, 15). Подобная форма кухонных горшков находит себе многочисленные аналогии в комплексах первых веков н.э. на территории Правобережного Хорезма (Воробьева 1967: 128, табл. XIII; Неразик 1981: 75–77).

Относительно более поздний керамический комплекс – БКК–III, который получен из культурных слоев, залегающих выше второго снизу уровня пола, зафиксированного на отметках -404 – -403 от реперной точки, более многочисленный. В количественном отношении явно преобладает группа столовой посуды, представленная в подавляющем большинстве фрагментами чаш. В комплексе выделяются два типа этих сосудов. В этот период времени продолжают бытовать красно-ангобированные полусферические чаши с прямым, немного приостренным верхним краем, в большей или в меньшей степени наклоненным внутрь резервуара (рис. 6: 1–5). Обращает на себя внимание тот факт, что в этом комплексе присутствуют как плоскодонные чаши, так и сосуды этого типа на дисковидном сплошном поддоне (рис. 6: 5, 2). В большем количестве в комплексе представлены крупные столовые сосуды открытой формы, которые, наверное, правильно считать столовыми мисками. Это довольно крупные (диаметр устья – 22–25 см) сосуды открытой формы с резервуаром полусферической формы и четко выраженным подпрямоугольным в сечении, отогнутым наружу или уплощенным, или

скошенным внутрь резервуара, четко выделенным венчиком (рис. 6: 7–12). Большая часть этих сосудов сформована из глины с обильными примесями неорганических примесей, в первую очередь, гипса и покрыта светлым ангобом. Эта форма достаточно хорошо известна в керамических комплексах Правобережного Хорезма, которые датируются первыми веками н. э., например, в группе светло-ангобированной посуды среднего и верхнего горизонта Кой-Крылган-калы (Воробьева 1967: 325, табл. X: 104–106), а также в керамических комплексах сельских поселений античного периода (Неразик 1976: 34, рис. 4: 1). Обращает на себя внимание фрагмент сравнительно небольшой чаши (или миски) с четко выраженным отогнутым и наклоненным наружу венчиком, немного заостренным в нижней части (рис. 6: 6). По морфологическим признакам этот сосуд можно отнести к типу чаш с так называемым «Г-образным» венчиком, очень напоминающим «клювовидный», которые достаточно хорошо известны в керамических комплексах Средней Азии эллинистического периода (Шишкина 1974: 44). Вместе с тем, по технологическим признакам, в первую очередь, это наличие большого количества гипса в глиняной массе, эта чаша или миска очень схожа с другими сосудами открытой формы комплекса БКК–III, о которых говорилось выше.

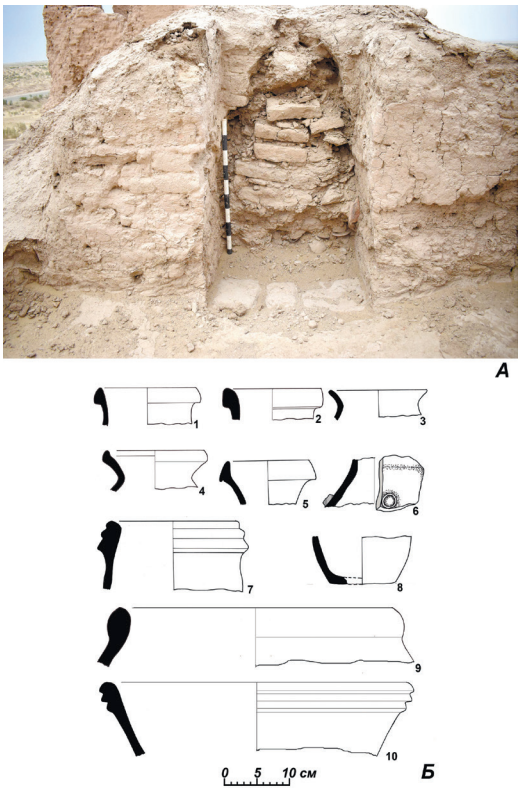

Рис. 8. А– Большая Кырк-кыз-кала. Раскоп 1. Проход во внутристенном коридоре. Б – Большая Кырк-кыз-кала. Раскоп 1. Комплекс керамики из верхних слоев заполнения внутристенного коридора.
8-rasm. Katta Qirqqizqal’a. Qazishma 1. Devor ichidagi yo‘lakdan o‘tish joyi. A-B-Katta Qirqqizqal’a. Qazishma 1. Devor ichidagi yo‘lakni to‘ldirishning yuqori qatlamlaridan keramika majmuasi.
Fig. 8. A – Big Kyrk-Kyz-Kala. Trench 1. A gate in the intra-wall corridor. B – Big Kyrk-Kyz-Kala. Trench 1. The assemblage of pottery from the upper layers of the intra-wall corridor filling.

В отделе «Закрытые формы», безусловно, преобладают кувшины – довольно крупные сосуды, изготовленные вручную из глины с обильными примесями толченого кристаллического гипса и в меньшей степени шамота и подправленные на гончарном круге или вращающейся подставке. Ни одного фрагмента с ручкой не обнаружено. Это кувшины со сравнительно невысокой цилиндрической горловиной с немного отогнутым верхним краем или с горловиной в форме раструба (рис. 7: 1–6). У некоторых сосудов был более или менее выделенный венчик в виде валика. Все представленные в комплексе кувшины этого типа снаружи покрыты жидким ангобом обмазкой светлых тонов. В комплексе БКК–III в небольшом количестве представлены фрагменты горшков (рис. 7: 7–10). Среди них обращает на себя внимание фрагмент верхней части довольно крупного горшка с хорошо выделенным, подпрямоугольным в вертикальном сечении, горизонтально уплощенным венчиком и четко выделенным переходом от невысокой горловины-«шейки» к плечикам (рис. 7: 8). Следует отметить также фрагмент крупного горшка с четко выраженным прямоугольным венчиком и сравнительно высокой «шейкой», в верхней части которой отчетливо прослеживается утолщение-«припухлость» (рис. 7: 9). Следует заметить, что этот морфологический признак характерен для сосудов закрытых форм в хорезмийских комплексах первых веков н.э., но чаще всего он отмечается на кувшинах и крупных кувшиновидных сосудах (Воробьева 1967: 322, табл. IX: 3–6; Неразик 1987: 165, рис. 3: 3, 4, 20, 21). Учитывая приведенные выше аналогии и параллели,

комплекс БКК–III можно предварительно датировать достаточно широко, а именно II–IV вв. н. э. В то же время наиболее близкое сходство как по набору форм, так и по технологическим признакам он обнаруживает с керамическим комплексом дома № 2 на Джанбаскалинском поселении и археологическим комплексом дома № 1 близ Аяз-калы III, которые датируются II в. н. э. (Неразик 1987: 174). Принимая во внимание это обстоятельство, мы склонны несколько сузить датировку керамического комплекса БКК–III и датировать его никак не позднее конца II в. н.э., не исключая при этом расширения датировки до середины III в. н. э.

Обсуждение и результаты

Таким образом, по материалам, полученным в ходе раскопок 2023 г. на цитадели городища Большая Кырк-Кыз-кала, подтвердились высказанные ранее предположения о времени основания памятника и наиболее интенсивного периода его обживания (Болелов, Ягодин, Болганова 2022: 30–31). Строительство крепости и соответственно первый период жизни памятника – комплекс БКК–I – можно датировать не ранее III в. до н. э., но не позднее I в. до н. э. Характер застройки памятника без расширения площади раскопа определить не представляется возможным. Не исключено, что на раннем этапе Большая Кырк-кыз кала являлась крепостью-убежищем и одновременно общественным хранилищем для жителей открытого поселения, которое в это время сформировалось около крепости. Следует отметить, что такая ситуация на раннем этапе жизни памятника достоверно зафиксирована на Кургашин-кале, расположенной в 20 км к ЮЮ-З, в хвостовой части Большого-Кырк-кызского канала, где пространство в пределах крепостных стен было занято открытыми дворами, большими ямами и хранилищами с хумами (Коляков 1991: 122).

Заключение

Судя по мощности культурных слоев периодов БКК–II и БКК–III, которые датируются первыми веками н.э. не позднее рубежа II–III вв., это был довольно интенсивный период жизни в истории городища. Учитывая стратиграфическую ситуацию, а именно тот факт, что слои IV периода перекрываются слоями запустения и кирпичного завала, можно предполагать некоторый перерыв в жизни памятника, и не исключено, что довольно продолжительный. Необходимо заметить, что такая же картина в IV–V вв. н. э. фиксируется по археологическим данным практически на всех памятниках Правобережного Хорезма, но уже в последующий период – VI–VIII вв. н. э., по мнению исследователей, начинается новый – Афригидский этап развития культуры Хорезма (Неразик 2013: 176–179). Именно к этому периоду относится возобновление активной жизни на Большой Кыр-кыз-кале, когда вновь застраивается большая часть внутреннего пространства крепости.

ИСПОЛЬЗОВАННАЯ ЛИТЕРАТУРА

Андрианов Б. В. Древние оросительные системы Приаралья. Москва: Наука, 1969. 253 с.

Болелов С. Б. Керамика // Калалы-гыр 2. Культовый центр в Древнем Хорезме IV–II вв. до н. э. Москва, 2004. С. 93–147.

Болелов С. Б. Раскопки усадьбы в Нурумском оазисе (Северная Туркмения) // ПИФК, XV. Москва–Магнитогорск, 2005. С. 90–110.

Болелов С. Б., Ягодин В. В., Балахванцев А. С., Сапаров Н. Ж., Болганова М. С., Торениязов А., Двуреченская Н. Д. Раскопки на городище Большая Кырк-кыз кала в 2021 году // Археологические исследования в Узбекистане: 2021 год. Вып. 14. Самарканд, 2023. С. 40–47.

Болелов С. Б., Ягодин В. В., Болганова М. С. Археологические исследования на городище Большой Кырк-Кыз в правобережном Хорезме в 2021 году // ВОСТОК – ORIENS, 2022, № 1. С. 23–35.

Болелов С. Б., Ягодин В. В., Сапаров Н. Ж., Торениязов А., Болганова М. С., Дауманн А. И., Мамедов А. Г. Раскопки на городище Большая Кырк-кыз кала в 2023 году // Археологические исследования в Узбекистане: 2023 год. Вып. 16. Самарканд, 2024. С. 110–116.

Воробьева М. Г. Керамика. // Кой-Крылган-кала. Памятник культуры Древнего Хорезма IV в. до н. э. – IV в. н. э. Труды ХАЭЭ, том V. Москва: Наука. 1967. С.102–131.

Воробьева М. Г. Керамика Хорезма античного периода // Керамика Хорезма. Труды ХАЭЭ, том. IV. Москва: Наука.1959. С. 63–221.

Гулямов Я. Г. История орошения Хорезма с древнейших времен до наших дней. Ташкент, 1957. 313 с.

Коляков С. М. Раскопки крепости Кургашин-кала // Новые открытия в Приаралье. Вып. 1. Москва: Институт Этнологии и Антропологии РАН, 1991. С. 90–141.

Неразик Е. Е. Археологический комплекс первых веков н.э. из Хорезма // СА, 1987, № 2.

Неразик Е. Е. Керамика из раскопок городища // Городище Топрак-кала. Труды ХАЭЭ, том XII. Москва, 1981.

Неразик Е. Е. Сельские поселения Афригидского Хорезма. Москва: Наука, 1966. С. 153.

Неразик Е. Е. Сельское жилище в Хорезме (I–XIV вв. н.э. Труды ХАЭЭ, том IX. Москва, 1976.

Неразик Е. Е. Формирование раннесредневекового общества в низовья Амударьи. Москва: Гриф и К, 2013. 374 с.

Толстов С. П. Древний Хорезм. Опыт историко-археологического исследования. Москва: Изд-во МГУ, 1948. 438 с.

Толстов С. П. Работы Хорезмской экспедиции // Археологические открытия 1968 г. Москва: Наука, 1969. С. 409–411.

Хассан Талаи. Археология и искусство Ирана в I тыс. до н.э. Москва: Вече, 2011. 224 с.

Хожаниязов Г. Х. Большая Кырк-Кыз-кала (к вопросу о функции и хронологии). Вестник Каракалпакского Отделения АН Республики Узбекистан. № 3. Нукус, 1997. С. 113–116.

Шишкина Г. В. Керамика конца IV–II вв. до н. э. (Афрасиаб II) // Афрасиаб. Вып. III. Ташкент, 1974.

REFERENCES

Andrianov B. V. 1969. In Merpert N. Y. (ed.). *Drevnie orositel’nye sistemy Priaral’ya (Ancient irrigation systems of the Aral Sea region)*. Moscow: Nauka Publ., 251. (In Russian).

Bolelov S. B. 2004. In Vajnberg B. I. (ed.). *Keramika. Kalaly-gyr 2. Kul’tovyj tsentr v Drevnem Khorezme IV–II vv. do n. eh. (Ceramics. Kalali-gyr 2. Cult center in Ancient Khorezm IV–II centuries)*. Moscow: Vostochnaya literatura Publ., 93–147. (In Russian).

Bolelov S. B. 2005. *Raskopki usad’by v Nurumskom oazise (Severnaya Turkmeniya) (The excavations of settlement at Nurum oasis (the northern Turkmenistan).* In *Problemy istorii, filologii, kul’tury (Problems of history, philology, culture).* XV. Moscow-Magnitogorsk, 90–110. (In Russian).

Bolelov S. B., Yagodin V. V., Balakhvantsev A. S., Saparov N. Zh., Bolganova M. S., Toreniyazov A. Zh., Dvurechenskaya N. D. 2023. *Raskopki na gorodishhe Bol’shaya Kyrk-kyz-kala v 2021 godu (Excavations at the site of Big Kyrk-kyz-kala in 2021).* In *Arkheologicheskie issledovaniya v Uzbekistane: 2021 God (Archaeological researches in Uzbekistan season 2021).* Vol. 14. Samarkand, 40–47. (In Russian).

Bolelov S. B., Yagodin V. V., Bolganova M. S. 2022. *Arkheologicheskie issledovaniya na gorodishhe Bol’shoj Kyrk-Kyz v pravoberezhnom Khorezme v 2021 godu (Archaeological research at the Bolshoy Kyrk-Kyz settlement in right-bank Khorezm in 2021)*. In *VOSTOK – ORIENS.* № 1. 23–35. (In Russian).

Bolelov S. B., Yagodin V. V., Saparov N. Zh., Toreniyazov A., Bolganova M. S., Daumann A. I., Mamedov A. G. 2024. *Raskopki na gorodishhe Bol’shaya Kyrk-kyz-kala v 2023 godu (Excavations at the site of Big Kyrk-kyz-kala in 2023).* In *Arkheologicheskie issledovaniya v Uzbekistane: 2023 god (Archaeological researches in Uzbekistan season 2023)*. Vol. 16. Samarkand, 110–116. (In Russian).

Vorob’eva M.G. 1959. In Tolstov S.P., Vorob’eva M.G. (eds.). *Keramika Khorezma antichnogo perioda (Ceramics of Khorezm of the ancient period). In TKHAEE (Proceedings of the Khorezm archaeological and ethnographic expedition)*. Vol. 4. Moscow: Nauka Publ., 63–221. (In Russian).

Vorob’eva M. G. 1967. In Tolstov S. P., Vajnberg B. I. (eds.). *Keramika. Koj-krylgan-kala pamyatnik kul’tury drevnego Khorezma IV v. do n. eh. IV v. n. eh. (Ceramics. Koi-krylgan-kala, a cultural monument of ancient Khorezm of the 4th century. BC–IV century AD).* In *TKHAEE (Proceedings of the Khorezm archaeological and ethnographic expedition)*. Vol. 5. Moscow: Nauka Publ., 102–131. (In Russian).

Gulyamov Ya. G. 1957. In Tolstov S. P. (ed.). *Istoriya orosheniya Khorezma s drevnejshikh vremyon do nashikh dnej (History of irrigation of Khorezm from ancient times to the present day)*. Tashkent, 313. (In Russian).

Kolyakov S. M. 1991. *Raskopki kreposti Kurgashin-kala. (Excavations of the Kurgashin-Kala fortress).* New discoveries in the Aral Sea region. Vol. 1. Moscow: Institute of Ethnology and Anthropology of the Russian Academy of Sciences Publ., 90–141. (In Russian).

Nerazik E. E. 1987. *Arkheologicheskiy kompleks pervykh vekov n.e. iz Khorezma (Archaeological complex of the first centuries A.D. from Khorezm)*. In *Sovetskaya arkheologiya (Soviet Archaeology)*. № 2. (In Russian).

Nerazik E. E. 2013. *Formirovaniye rannesrednevekovogo obshchestva v nizov'ya Amudar'i (Formation of early medieval society in the lower reaches of the Amu Darya)*. Moscow: Grif end K Publ., 374. (In Russian).

Nerazik E. E. 1966. In Vorob'eva, M. G. (ed.). *Sel'skie poseleniya Afrgidskogo Khorezma (Rural settlements of Afrigid Khorezm)*. Moscow: Nauka Publ., 153. (In Russian).

Nerazik E. E. 1966. In Vorob'eva, M. G. (ed.). *Sel'skie poseleniya Afrgidskogo Khorezma (Rural settlements of Afrigid Khorezm)*. Moscow: Nauka Publ., 153. (In Russian).

Nerazik E. E. 1976. In. Tolstov S. P. (ed.). *Sel'skie zhilisha Khorezma (Rural dwellings of Khorezm) (I–XIV centuries).* In *TKHAEE. (Proceedings of the Khorezm archaeological and ethnographic expedition).* Vol. 9. Moscow: Nauka Publ., 255. (In Russian).

Nerazik E. E. 1981. *Keramika iz raskopok gorodishha (Ceramics from the excavations of the settlement). Gorodishche Toprak-kala* (Toprak-kala sity). In *TKHAEE. (Proceedings of the Khorezm archaeological and ethnographic expedition)*. Vol. XII. Moscow: Nauka Publ. (In Russian).

Talai Hassan. 2011. *Arkheologiya i iskusstvo Irana v I tys. do n.e. (Archeology and art of Iran in the 1st millennium BC)*. Moscow: Nauka Publ., 224. (In Russian).

Tolstov S. P. 1948. In Tihomirov, M. N. (ed.). *Drevnij Khorezm (The Ancient Khorezm)*. Moscow: Moscow State University Publ., 352, 88 tabl. (In Russian).

Tolstov S. P. 1969. *Raboty Khorezmskoy ekspeditsii (Works of the Khorezm expedition).* In *Arkheologicheskiye otkrytiya 1968 g. (Archaeological discoveries of 1968).* Moscow: Nauka Publ., 409–411. (In Russian).

Khozhaniyazov G. Kh. 1997. *Bol'shaya Kyrk-Kyz-kala (K voprosu o funktsii i khronologii) (Big Kirk-Kyz-kala (On the issue of function and chronology). In Vestnik KKO AN RUz (Bulletin of the Karakalpak Branch of the Academy of Sciences of the Republic of Uzbekistan)*. No 3. Nukus, 113–116. (In Russian).

Shishkina G. V. 1974. *Keramika kontsa IV–II vv. do n.e. (Afrasiab II) (Ceramics of the end of the 4th–2nd centuries BC (Afrasiab II).* In *Afrasiab*. Issue III. Tashkent. (In Russian).

THE SETTLEMENT OF BIG KYRK-KYZ KALA IN RIGHT-BANK KHOREZM (EXCAVATIONS 2023–2024)

© 2024. Sergey Bolelov[1], Vadim Yagodin[2], Nazbergen Saparov[2]

[1]The State Museum of Oriental Art Moscow, Russia
[2]Karakalpak Research Institute of Humanititarian Sciences of the Karakalpak branch of Academy of Sciences of the Republic of Uzbekistan, Nukus

Keywords: Right-bank Khorezm, ancient Khorezm period, early Middle Ages, settlement, fortification system, residential buildings, ceramics.

The article presents the results of archaeological research conducted by the South Aral complex archaeological expedition to the settlement of Bolshaya Kyrk-kyz Kala, located in Right-Bank Khorezm. As a result of the excavations in the southwestern part of the fortress, the entire thickness of the cultural layers was uncovered down to the level of the virgin soil. Based on the stratigraphic data, several distinct periods of the monument's history were identified. The fortress was founded no later than the 3rd century BC. The most intensive period of the settlement's occupation, as indicated by the depth of the cultural layers, occurred during the first third of the 1st millennium AD. A phase of desolation occurred in the mid-1st millennium AD, around the 4th–5th centuries. Life in the fortress resumed in the 7th–8th centuries, when the majority of the space within the fortress walls was rebuilt.